# 地 積 計 算 簿

大字： 寺島町　　字：　　地番： 1095

精度区分　甲二　　地目： 宅地

所有者：　　住所：

図面番号： Z⁵25-4

筆界未定：

## 一筆略図

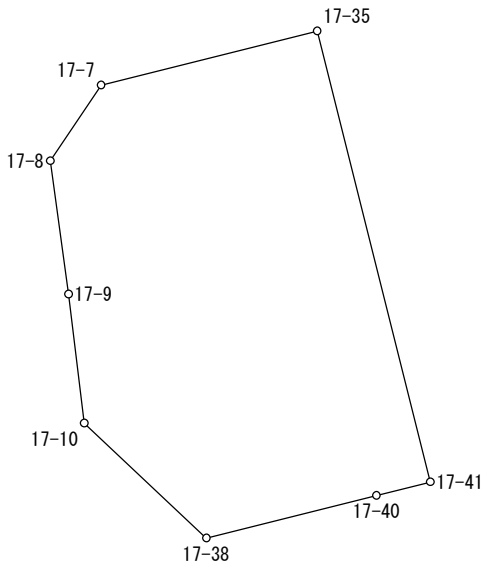


SCALE = 1 / 250

| Ｎｏ． | 図面番号 | 点番 | 点名 | X | Y | 距離 | 方向角 |
|---|---|---|---|---|---|---|---|
| 1 | Z⁵25-4 | 157 | 17-9 | -144207.818 | -70131.865 | 4.441 | 352-14-51 |
| 2 | | 165 | 17-8 | -144203.418 | -70132.464 | 3.002 | 33-53-28 |
| 3 | | 166 | 17-7 | -144200.926 | -70130.790 | 7.345 | 75-54-39 |
| 4 | | 392 | 17-35 | -144199.138 | -70123.666 | 15.330 | 165-54-37 |
| 5 | | 391 | 17-41 | -144214.007 | -70119.934 | 1.835 | 255-54-11 |
| 6 | | 402 | 17-40 | -144214.454 | -70121.714 | 5.781 | 255-54-48 |
| 7 | | 277 | 17-38 | -144215.861 | -70127.321 | 5.526 | 313-18-49 |
| 8 | | 36 | 17-10 | -144212.070 | -70131.342 | 4.284 | 352-59-16 |
| 1 | | 157 | 17-9 | -144207.818 | -70131.865 | | |

面積＝　146 .6470960
坪数＝　44 .36

# 地 積 計 算 簿

大字： 寺島町　　字：　　地番： 1096

精度区分　甲二　　地目： 宅地

所有者：　　住所：

図面番号： Z⁵25-4

筆界未定：

## 一筆略図

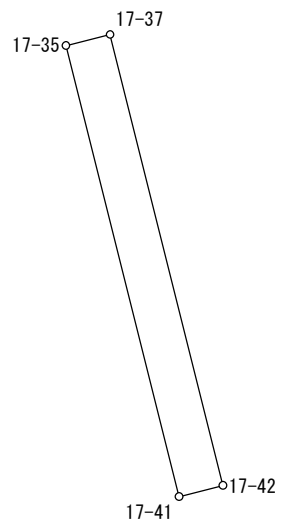


SCALE = 1 / 250

| Ｎｏ． | 図面番号 | 点番 | 点名 | X | Y | 距離 | 方向角 |
|---|---|---|---|---|---|---|---|
| 1 | Z⁵25-4 | 392 | 17-35 | -144199.138 | -70123.666 | 1.501 | 75-53-23 |
| 2 | | 276 | 17-37 | -144198.772 | -70122.210 | 15.331 | 165-57-40 |
| 3 | | 281 | 17-42 | -144213.645 | -70118.491 | 1.488 | 255-55-01 |
| 4 | | 391 | 17-41 | -144214.007 | -70119.934 | 15.330 | 345-54-37 |
| 1 | | 392 | 17-35 | -144199.138 | -70123.666 | | |

面積＝　22 .9115965
坪数＝　6 .93

# 地 積 計 算 簿

大字： 寺島町　　字：　　地番： 1097

精度区分　甲二　　地目： 宅地

所有者：　　住所：

図面番号： Z⁵25-4

筆界未定：

## 一筆略図

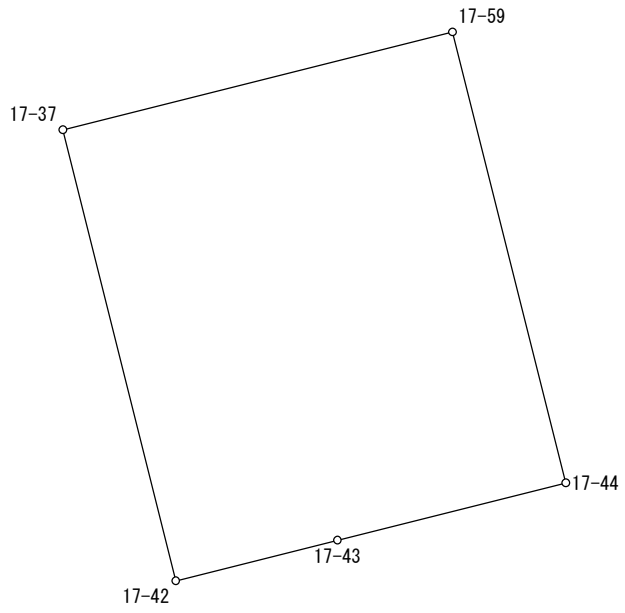


SCALE = 1 / 250

| Ｎｏ． | 図面番号 | 点番 | 点名 | Ｘ | Ｙ | 距離 | 方向角 |
|---|---|---|---|---|---|---|---|
| 1 | Z⁵25-4 | 276 | 17-37 | -144198.772 | -70122.210 | 13.240 | 75-54-41 |
| 2 | | 394 | 17-59 | -144195.549 | -70109.368 | 15.330 | 165-54-24 |
| 3 | | 393 | 17-44 | -144210.418 | -70105.635 | 7.758 | 255-54-30 |
| 4 | | 282 | 17-43 | -144212.307 | -70113.160 | 5.496 | 255-54-38 |
| 5 | | 281 | 17-42 | -144213.645 | -70118.491 | 15.331 | 345-57-40 |
| 1 | | 276 | 17-37 | -144198.772 | -70122.210 | | |

面積＝　203 .0947335

坪数＝　61 .43

# 地 積 計 算 簿

大字： 寺島町　　字：　　地番： 1098

精度区分　甲二　　地目： 宅地

所有者：　　住所：

図面番号： Z⁵25-4

筆界未定：

## 一筆略図

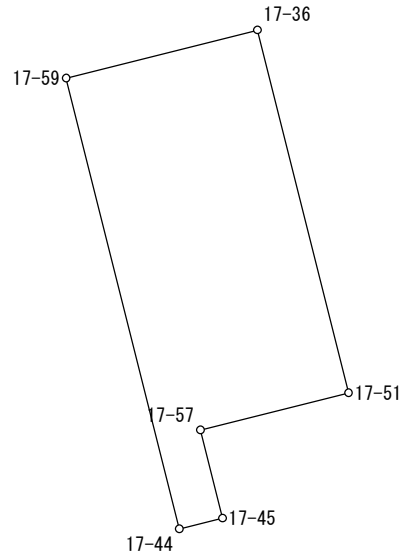


SCALE = 1 / 250

| Ｎｏ． | 図面番号 | 点番 | 点名 | X | Y | 距離 | 方向角 |
|---|---|---|---|---|---|---|---|
| 1 | Z⁵25-4 | 394 | 17-59 | -144195.549 | -70109.368 | 6.506 | 75-54-30 |
| 2 | | 275 | 17-36 | -144193.965 | -70103.058 | 12.330 | 165-54-47 |
| 3 | | 283 | 17-51 | -144205.924 | -70100.057 | 5.037 | 255-53-21 |
| 4 | | 264 | 17-57 | -144207.152 | -70104.942 | 3.000 | 165-55-03 |
| 5 | | 418 | 17-45 | -144210.062 | -70104.212 | 1.467 | 255-57-15 |
| 6 | | 393 | 17-44 | -144210.418 | -70105.635 | 15.330 | 345-54-24 |
| 1 | | 394 | 17-59 | -144195.549 | -70109.368 | | |

面積＝　84 .6138310

坪数＝　25 .59

# 地 積 計 算 簿

大字： 寺島町　　字：　　地番： 1099

精度区分　甲二　　地目： 宅地

所有者：　　住所：

図面番号： Z⁵25-4

筆界未定：

一筆略図

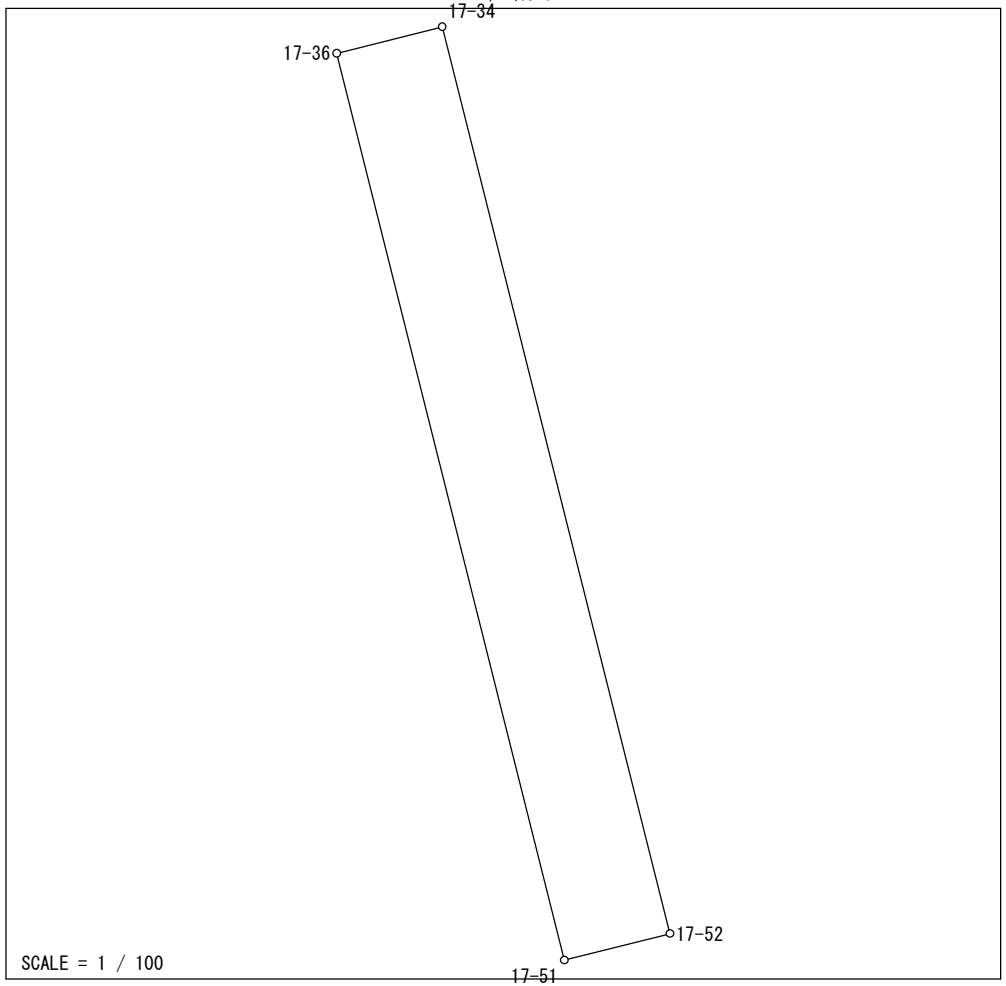


| Ｎｏ． | 図面番号 | 点番 | 点名 | X | Y | 距離 | 方向角 |
|---|---|---|---|---|---|---|---|
| 1 | Z⁵25-4 | 275 | 17-36 | -144193.965 | -70103.058 | 1.434 | 75-54-55 |
| 2 | | 397 | 17-34 | -144193.616 | -70101.667 | 12.330 | 165-53-54 |
| 3 | | 396 | 17-52 | -144205.574 | -70098.663 | 1.437 | 255-54-21 |
| 4 | | 283 | 17-51 | -144205.924 | -70100.057 | 12.330 | 345-54-47 |
| 1 | | 275 | 17-36 | -144193.965 | -70103.058 | | |

面積＝　17 .7015850
坪数＝　5 .35

# 地 積 計 算 簿

大字： 寺島町　　字：　　地番： 1100

精度区分　甲二　　地目： 宅地

所有者：　　住所：

図面番号： Z⁵25-4

筆界未定：

## 一筆略図

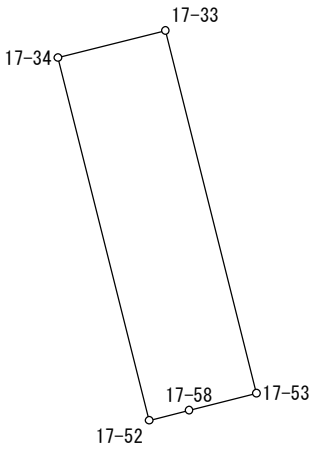


SCALE = 1 / 250

| Ｎｏ． | 図面番号 | 点番 | 点名 | Ｘ | Ｙ | 距離 | 方向角 |
|---|---|---|---|---|---|---|---|
| 1 | Z⁵25-4 | 397 | 17-34 | -144193.616 | -70101.667 | 3.650 | 75-54-10 |
| 2 | | 399 | 17-33 | -144192.727 | -70098.127 | 12.329 | 165-53-34 |
| 3 | | 398 | 17-53 | -144204.684 | -70095.122 | 2.296 | 255-54-33 |
| 4 | | 284 | 17-58 | -144205.243 | -70097.349 | 1.355 | 255-51-40 |
| 5 | | 396 | 17-52 | -144205.574 | -70098.663 | 12.330 | 345-53-54 |
| 1 | | 397 | 17-34 | -144193.616 | -70101.667 | | |

面積＝　45 .0067260

坪数＝　13 .61

# 地 積 計 算 簿

大字： 寺島町　　字：　　地番： 1101

精度区分　甲二　　地目： 宅地

所有者：　　住所：

図面番号： Z⁵25-4

筆界未定：

一筆略図

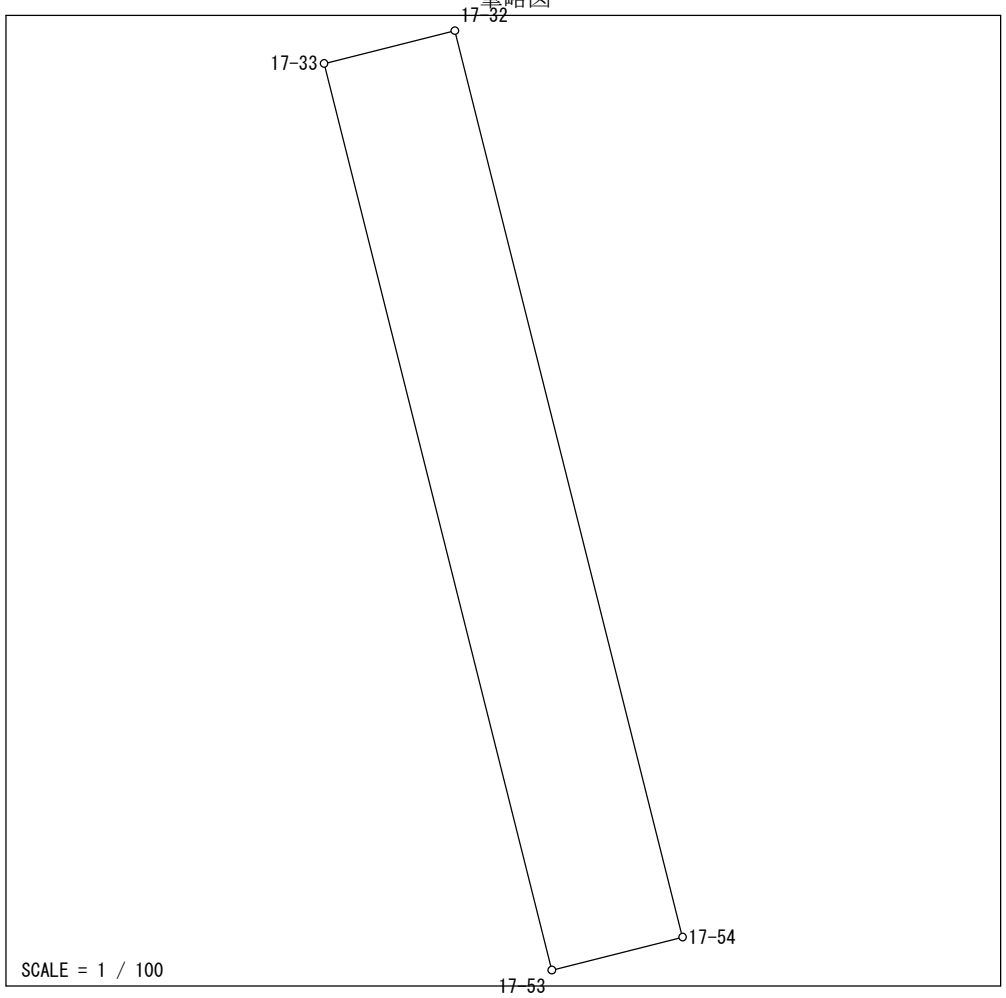


| Ｎｏ． | 図面番号 | 点番 | 点名 | Ｘ | Ｙ | 距離 | 方向角 |
|---|---|---|---|---|---|---|---|
| 1 | Z⁵25-4 | 399 | 17-33 | -144192.727 | -70098.127 | 1.778 | 75-54-04 |
| 2 | | 401 | 17-32 | -144192.294 | -70096.403 | 12.328 | 165-53-30 |
| 3 | | 400 | 17-54 | -144204.250 | -70093.398 | 1.778 | 255-52-12 |
| 4 | | 398 | 17-53 | -144204.684 | -70095.122 | 12.329 | 345-53-34 |
| 1 | | 399 | 17-33 | -144192.727 | -70098.127 | | |

面積＝　21 .9156735

坪数＝　6 .62

# 地 積 計 算 簿

大字： 寺島町　　字：　　地番： 1102

精度区分　甲二　　地目： 宅地

所有者：　　住所：

図面番号： Z⁵25-4

筆界未定：

## 一筆略図

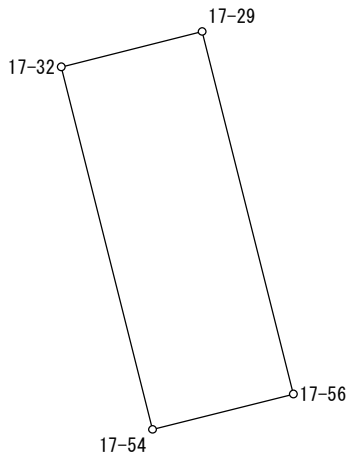


SCALE = 1 / 250

| Ｎｏ． | 図面番号 | 点番 | 点名 | X | Y | 距離 | 方向角 |
|---|---|---|---|---|---|---|---|
| 1 | Z⁵25-4 | 401 | 17-32 | -144192.294 | -70096.403 | 4.789 | 75-55-13 |
| 2 | | 274 | 17-29 | -144191.129 | -70091.758 | 12.326 | 165-54-14 |
| 3 | | 265 | 17-56 | -144203.084 | -70088.756 | 4.786 | 255-54-00 |
| 4 | | 400 | 17-54 | -144204.250 | -70093.398 | 12.328 | 345-53-30 |
| 1 | | 401 | 17-32 | -144192.294 | -70096.403 | | |

面積＝　59 .0159435
坪数＝　17 .85

# 地 積 計 算 簿

大字： 寺島町　　字：　　地番： 1103

精度区分　甲二　　地目： 宅地

所有者：　　住所：

図面番号： Z⁵25-4

筆界未定：

## 一筆略図

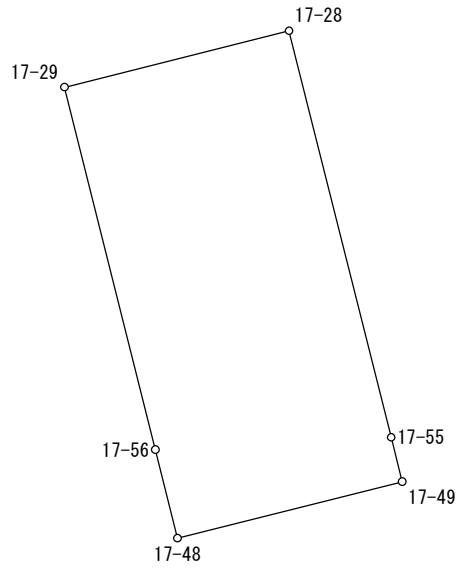


SCALE = 1 / 250

| Ｎｏ． | 図面番号 | 点番 | 点名 | X | Y | 距離 | 方向角 |
|---|---|---|---|---|---|---|---|
| 1 | Z⁵25-4 | 265 | 17-56 | -144203.084 | -70088.756 | 12.326 | 345-54-14 |
| 2 | | 274 | 17-29 | -144191.129 | -70091.758 | 7.639 | 75-54-27 |
| 3 | | 273 | 17-28 | -144189.269 | -70084.349 | 13.819 | 165-54-09 |
| 4 | | 278 | 17-55 | -144202.672 | -70080.983 | 1.511 | 165-54-31 |
| 5 | | 280 | 17-49 | -144204.138 | -70080.615 | 7.639 | 255-54-27 |
| 6 | | 285 | 17-48 | -144205.998 | -70088.024 | 3.005 | 345-53-56 |
| 1 | | 265 | 17-56 | -144203.084 | -70088.756 | | |

面積＝　117 .1124030
坪数＝　35 .42

# 地 積 計 算 簿

大字： 寺島町　　字：　　地番： 1104

精度区分　甲二　　地目： 宅地

所有者：　　住所：

図面番号： Z⁵25-4

筆界未定：

## 一筆略図

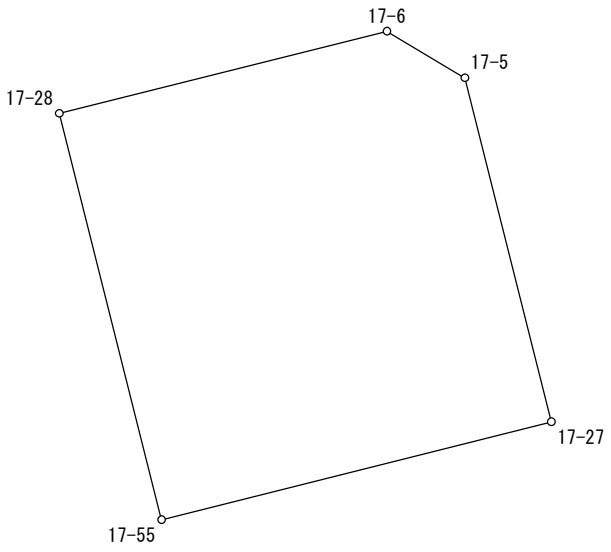


SCALE = 1 / 250

| Ｎｏ． | 図面番号 | 点番 | 点名 | X | Y | 距離 | 方向角 |
|---|---|---|---|---|---|---|---|
| 1 | Z⁵25-4 | 273 | 17-28 | -144189.269 | -70084.349 | 11.132 | 75-54-18 |
| 2 | | 38 | 17-6 | -144186.558 | -70073.552 | 2.997 | 121-00-23 |
| 3 | | 37 | 17-5 | -144188.102 | -70070.983 | 11.690 | 165-53-03 |
| 4 | | 272 | 17-27 | -144199.439 | -70068.132 | 13.251 | 255-52-44 |
| 5 | | 278 | 17-55 | -144202.672 | -70080.983 | 13.819 | 345-54-09 |
| 1 | | 273 | 17-28 | -144189.269 | -70084.349 | | |

面積＝　180 .8084085

坪数＝　54 .69

# 地 積 計 算 簿

大字： 寺島町　　字：　　地番： 1105

精度区分　甲二　　地目： 宅地

所有者：　　住所：

図面番号： Z⁵25-4

筆界未定：

## 一筆略図

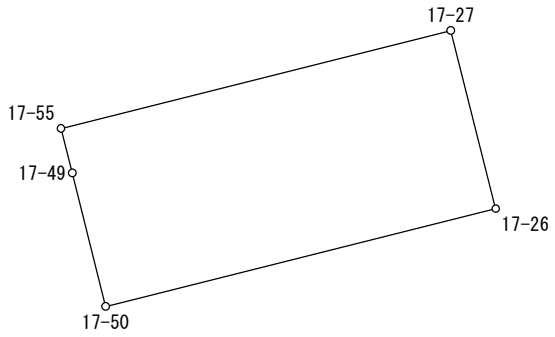


SCALE = 1 / 250

| Ｎｏ． | 図面番号 | 点番 | 点名 | X | Y | 距離 | 方向角 |
|---|---|---|---|---|---|---|---|
| 1 | Z⁵25-4 | 280 | 17-49 | -144204.138 | -70080.615 | 1.511 | 345-54-31 |
| 2 | | 278 | 17-55 | -144202.672 | -70080.983 | 13.251 | 75-52-44 |
| 3 | | 272 | 17-27 | -144199.439 | -70068.132 | 6.057 | 165-52-36 |
| 4 | | 271 | 17-26 | -144205.313 | -70066.654 | 13.255 | 255-55-53 |
| 5 | | 279 | 17-50 | -144208.535 | -70079.511 | 4.533 | 345-54-20 |
| 1 | | 280 | 17-49 | -144204.138 | -70080.615 | | |

面積＝　80 .1944455
坪数＝　24 .25

# 地 積 計 算 簿

大字： 寺島町　　字：　　地番： 1106

精度区分　甲二　　地目： 宅地

所有者：　　住所：

図面番号： Z⁵25-4

筆界未定：

## 一筆略図

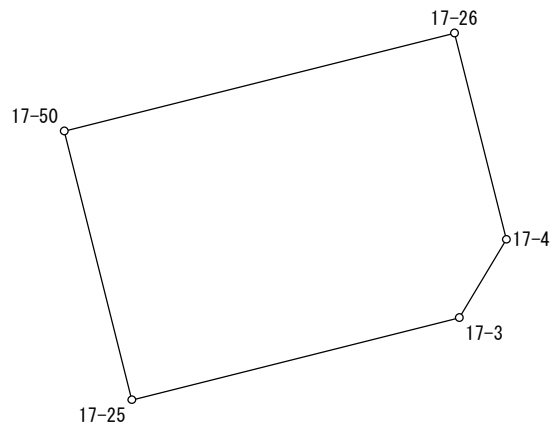


SCALE = 1 / 250

| Ｎｏ． | 図面番号 | 点番 | 点名 | X | Y | 距離 | 方向角 |
|---|---|---|---|---|---|---|---|
| 1 | Z⁵25-4 | 279 | 17-50 | -144208.535 | -70079.511 | 13.255 | 75-55-53 |
| 2 | | 271 | 17-26 | -144205.313 | -70066.654 | 7.012 | 165-53-04 |
| 3 | | 71 | 17-4 | -144212.113 | -70064.944 | 3.006 | 210-58-37 |
| 4 | | 70 | 17-3 | -144214.690 | -70066.491 | 11.129 | 255-54-05 |
| 5 | | 270 | 17-25 | -144217.401 | -70077.285 | 9.141 | 345-54-22 |
| 1 | | 279 | 17-50 | -144208.535 | -70079.511 | | |

面積＝　118 .8729175
坪数＝　35 .95

# 地 積 計 算 簿

大字： 寺島町　　字：　　地番： 1107

精度区分　甲二　　地目： 宅地

所有者：　　住所：

図面番号： Z⁵25-4

筆界未定：

## 一筆略図

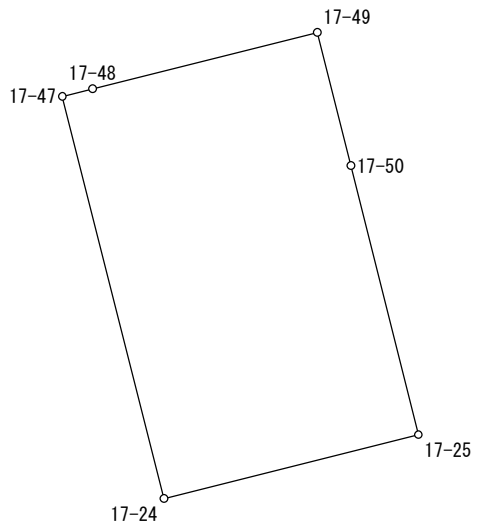


SCALE = 1 / 250

| Ｎｏ． | 図面番号 | 点番 | 点名 | X | Y | 距離 | 方向角 |
|---|---|---|---|---|---|---|---|
| 1 | Z⁵25-4 | 1220 | 17-47 | -144206.250 | -70089.023 | 1.030 | 75-50-33 |
| 2 | | 285 | 17-48 | -144205.998 | -70088.024 | 7.639 | 75-54-27 |
| 3 | | 280 | 17-49 | -144204.138 | -70080.615 | 4.533 | 165-54-20 |
| 4 | | 279 | 17-50 | -144208.535 | -70079.511 | 9.141 | 165-54-22 |
| 5 | | 270 | 17-25 | -144217.401 | -70077.285 | 8.651 | 255-54-16 |
| 6 | | 269 | 17-24 | -144219.508 | -70085.676 | 13.674 | 345-49-54 |
| 1 | | 1220 | 17-47 | -144206.250 | -70089.023 | | |

面積＝　118 .4287705
坪数＝　35 .82

# 地 積 計 算 簿

大字： 寺島町　　字：　　地番： 1108

精度区分　甲二　　地目： 宅地

所有者：　　住所：

図面番号： Z⁵25-4

筆界未定：

## 一筆略図

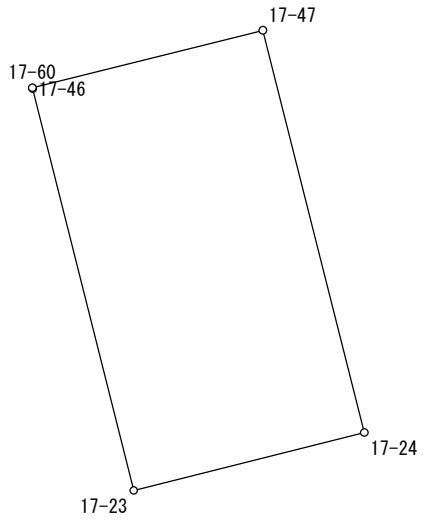


SCALE = 1 / 250

| Ｎｏ． | 図面番号 | 点番 | 点名 | Ｘ | Ｙ | 距離 | 方向角 |
|---|---|---|---|---|---|---|---|
| 1 | Z⁵25-4 | 286 | 17-46 | -144208.162 | -70096.614 | 0.023 | 344-44-42 |
| 2 | | 417 | 17-60 | -144208.140 | -70096.620 | 7.829 | 76-01-46 |
| 3 | | 1220 | 17-47 | -144206.250 | -70089.023 | 13.674 | 165-49-54 |
| 4 | | 269 | 17-24 | -144219.508 | -70085.676 | 7.840 | 255-54-00 |
| 5 | | 268 | 17-23 | -144221.418 | -70093.280 | 13.669 | 345-52-57 |
| 1 | | 286 | 17-46 | -144208.162 | -70096.614 | | |

面積＝　107 .1929900
坪数＝　32 .42

# 地 積 計 算 簿

大字： 寺島町　　字：　　地番： 1109

精度区分　甲二　　地目： 宅地

所有者：　　住所：

図面番号： Z⁵25-4

筆界未定：

## 一筆略図

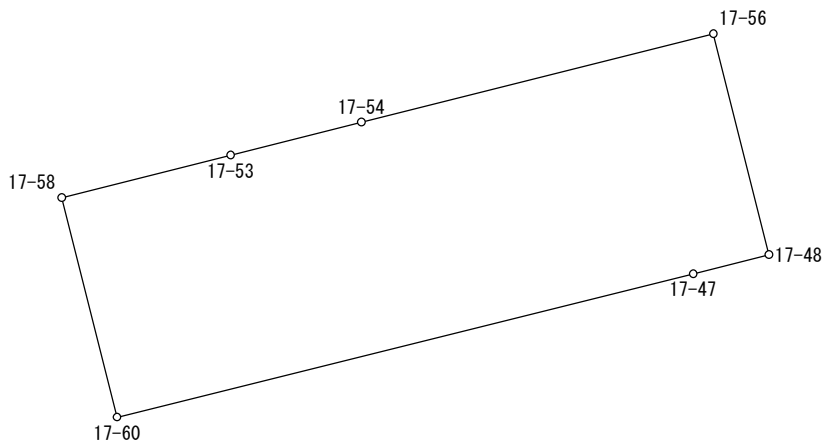


SCALE = 1 / 100

| Ｎｏ． | 図面番号 | 点番 | 点名 | X | Y | 距離 | 方向角 |
|---|---|---|---|---|---|---|---|
| 1 | Z⁵25-4 | 284 | 17-58 | -144205.243 | -70097.349 | 2.296 | 75-54-33 |
| 2 | | 398 | 17-53 | -144204.684 | -70095.122 | 1.778 | 75-52-12 |
| 3 | | 400 | 17-54 | -144204.250 | -70093.398 | 4.786 | 75-54-00 |
| 4 | | 265 | 17-56 | -144203.084 | -70088.756 | 3.005 | 165-53-56 |
| 5 | | 285 | 17-48 | -144205.998 | -70088.024 | 1.030 | 255-50-33 |
| 6 | | 1220 | 17-47 | -144206.250 | -70089.023 | 7.829 | 256-01-46 |
| 7 | | 417 | 17-60 | -144208.140 | -70096.620 | 2.987 | 345-52-31 |
| 1 | | 284 | 17-58 | -144205.243 | -70097.349 | | |

面積＝　26 .5553460
坪数＝　8 .03

# 地 積 計 算 簿

大字： 寺島町　　字：　　地番： 1110

精度区分　甲二　　地目： 宅地

所有者：　　住所：

図面番号： Z⁵25-4

筆界未定：

## 一筆略図

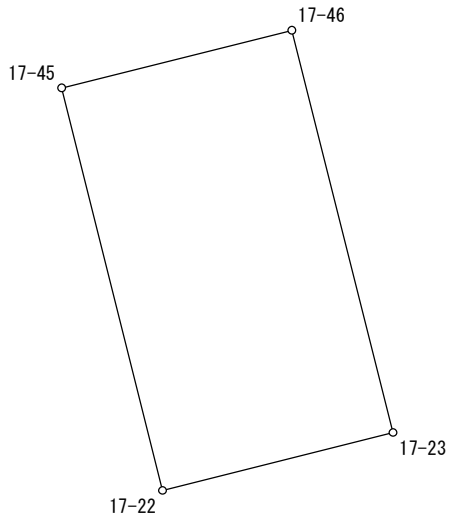


SCALE = 1 / 250

| Ｎｏ． | 図面番号 | 点番 | 点名 | X | Y | 距離 | 方向角 |
|---|---|---|---|---|---|---|---|
| 1 | Z⁵25-4 | 418 | 17-45 | -144210.062 | -70104.212 | 7.832 | 75-57-37 |
| 2 | | 286 | 17-46 | -144208.162 | -70096.614 | 13.669 | 165-52-57 |
| 3 | | 268 | 17-23 | -144221.418 | -70093.280 | 7.843 | 255-54-19 |
| 4 | | 267 | 17-22 | -144223.328 | -70100.887 | 13.676 | 345-55-45 |
| 1 | | 418 | 17-45 | -144210.062 | -70104.212 | | |

面積＝　107 .1594500
坪数＝　32 .41

# 地 積 計 算 簿

大字： 寺島町　　字：　　地番： 1111

精度区分　甲二　　地目： 宅地

所有者：　　住所：

図面番号： Z⁵25-4

筆界未定：

## 一筆略図

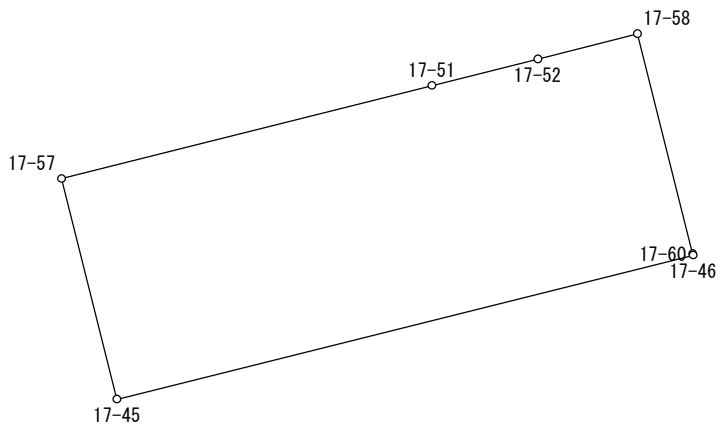


SCALE = 1 / 100

| Ｎｏ． | 図面番号 | 点番 | 点名 | Ｘ | Ｙ | 距離 | 方向角 |
|---|---|---|---|---|---|---|---|
| 1 | Z⁵25-4 | 264 | 17-57 | -144207.152 | -70104.942 | 5.037 | 75-53-21 |
| 2 | | 283 | 17-51 | -144205.924 | -70100.057 | 1.437 | 75-54-21 |
| 3 | | 396 | 17-52 | -144205.574 | -70098.663 | 1.355 | 75-51-40 |
| 4 | | 284 | 17-58 | -144205.243 | -70097.349 | 2.987 | 165-52-31 |
| 5 | | 417 | 17-60 | -144208.140 | -70096.620 | 0.023 | 164-44-42 |
| 6 | | 286 | 17-46 | -144208.162 | -70096.614 | 7.832 | 255-57-37 |
| 7 | | 418 | 17-45 | -144210.062 | -70104.212 | 3.000 | 345-55-03 |
| 1 | | 264 | 17-57 | -144207.152 | -70104.942 | | |

面積＝　23 .5300715
坪数＝　7 .11

# 地 積 計 算 簿

大字： 寺島町　　字：　　地番： 1112

精度区分　甲二　　地目： 宅地

所有者：　　住所：

図面番号： Z⁵25-4

筆界未定：

## 一筆略図

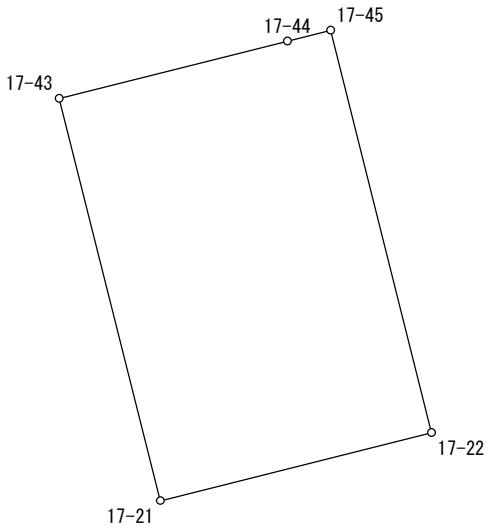


SCALE = 1 / 250

| Ｎｏ． | 図面番号 | 点番 | 点名 | Ｘ | Ｙ | 距離 | 方向角 |
|---|---|---|---|---|---|---|---|
| 1 | Z⁵25-4 | 282 | 17-43 | -144212.307 | -70113.160 | 7.758 | 75-54-30 |
| 2 | | 393 | 17-44 | -144210.418 | -70105.635 | 1.467 | 75-57-15 |
| 3 | | 418 | 17-45 | -144210.062 | -70104.212 | 13.676 | 165-55-45 |
| 4 | | 267 | 17-22 | -144223.328 | -70100.887 | 9.221 | 255-54-07 |
| 5 | | 266 | 17-21 | -144225.574 | -70109.830 | 13.679 | 345-54-36 |
| 1 | | 282 | 17-43 | -144212.307 | -70113.160 | | |

面積＝　126 .1519505
坪数＝　38 .16

# 地 積 計 算 簿

大字： 寺島町　　字：　　地番： 1113

精度区分　甲二　　地目： 宅地

所有者：　　住所：

図面番号： Z⁵25-4

筆界未定：

## 一筆略図

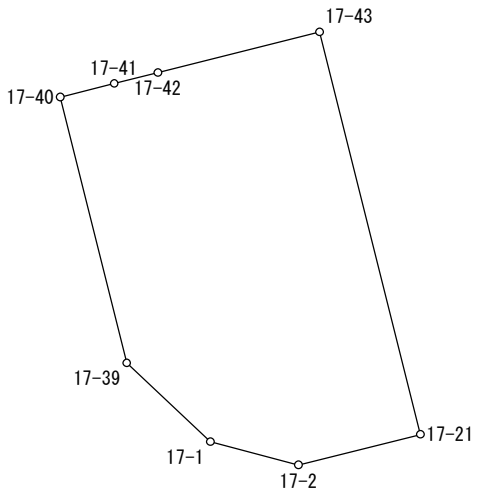


SCALE = 1 / 250

| Ｎｏ． | 図面番号 | 点番 | 点名 | Ｘ | Ｙ | 距離 | 方向角 |
|---|---|---|---|---|---|---|---|
| 1 | Z⁵25-4 | 402 | 17-40 | -144214.454 | -70121.714 | 1.835 | 75-54-11 |
| 2 | | 391 | 17-41 | -144214.007 | -70119.934 | 1.488 | 75-55-01 |
| 3 | | 281 | 17-42 | -144213.645 | -70118.491 | 5.496 | 75-54-38 |
| 4 | | 282 | 17-43 | -144212.307 | -70113.160 | 13.679 | 165-54-36 |
| 5 | | 266 | 17-21 | -144225.574 | -70109.830 | 4.153 | 255-53-49 |
| 6 | | 77 | 17-2 | -144226.586 | -70113.858 | 3.004 | 284-51-01 |
| 7 | | 76 | 17-1 | -144225.816 | -70116.762 | 3.784 | 313-19-08 |
| 8 | | 395 | 17-39 | -144223.220 | -70119.515 | 9.038 | 345-55-03 |
| 1 | | 402 | 17-40 | -144214.454 | -70121.714 | | |

面積＝　112 .5304320

坪数＝　34 .04

# 地 積 計 算 簿

大字： 寺島町　　字：　　地番： 1114

精度区分　甲二　　地目： 宅地

所有者：　　住所：

図面番号： Z⁵25-4

筆界未定：

## 一筆略図

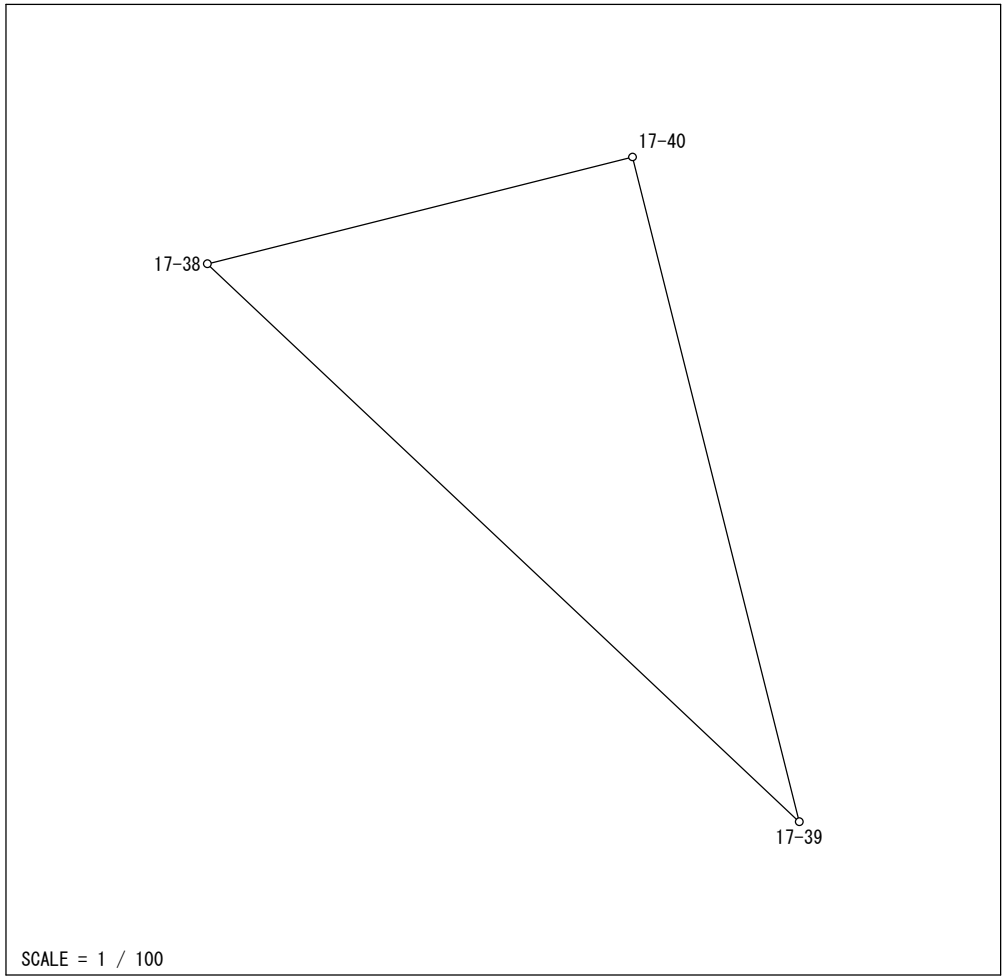


| Ｎｏ． | 図面番号 | 点番 | 点名 | Ｘ | Ｙ | 距離 | 方向角 |
|---|---|---|---|---|---|---|---|
| 1 | Z⁵25-4 | 402 | 17-40 | -144214.454 | -70121.714 | 9.038 | 165-55-03 |
| 2 | | 395 | 17-39 | -144223.220 | -70119.515 | 10.728 | 313-18-42 |
| 3 | | 277 | 17-38 | -144215.861 | -70127.321 | 5.781 | 75-54-48 |
| 1 | | 402 | 17-40 | -144214.454 | -70121.714 | | |

面積＝　26 .1224775
坪数＝　7 .90